ИННОВАЦИОННАЯ СХЕМА АВТОНОМНОГО ОТОПЛЕНИЯ ОБЪЕКТОВ СОЦИАЛЬНОГО НАЗНАЧЕНИЯ: ГОСТИНИЦЫ, ОБЩЕЖИТИЯ, ТОРГОВЫЕ ЦЕНТРЫ И Т.П.

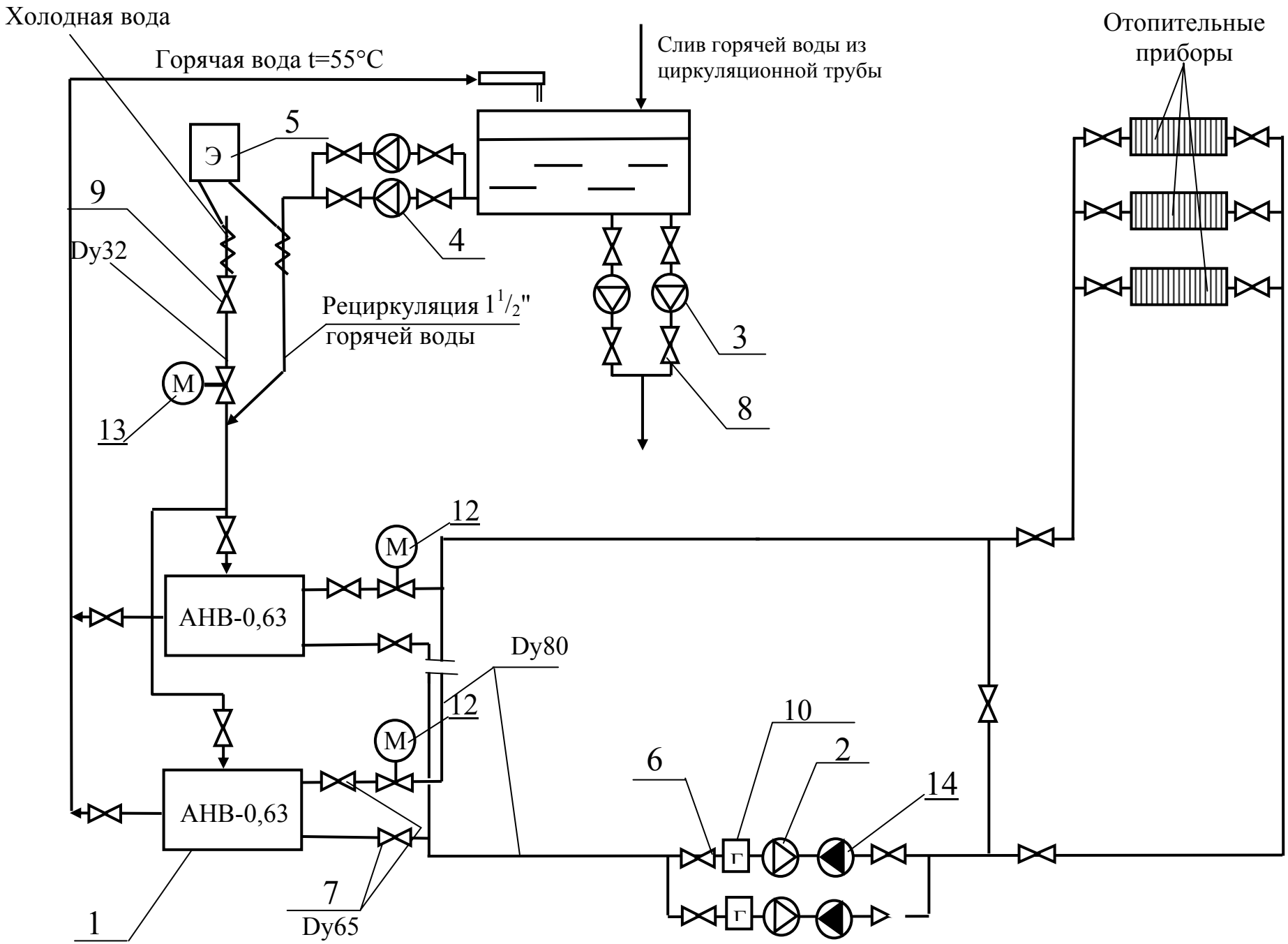

Автономная схема отопления общежития

Разработана и внедряется с 2008 года

Марка, поз.	Обозначение	Наименование	Кол.	Масса	Прим.
1		Котел АНВ-0,63	2		
2		Циркуляционный насос для сист. отопления (с торцевым уплотнением) К80-50-200	2		
3		Циркуляционный насос для сист. гор. Водоснабжения (с торцевым уплотнением) К80-50-200	2		
4		Циркуляционный насос для сист. гор. водоснабжения РН-251Е	2		
5		Электронный умягчитель хозбытовой воды	1		
6		Кран шаровый D_y80	7		
7		Кран шаровый D_y65	4		
8		Кран шаровый D_y32	10		
9		Клапан электромагнитный D_y25	1		
10		Фильтр грязевой D_y80	2		
11			1		
12		Электромагнитный клапан НЗ Dy50	2		
13		Электромагнитный клапан НЗ Dy32	1		
14		Обратный клапан Dy80	2		

Применение АНВ-0,63 для отопления и нагрева хоз. бытовой воды имеет ряд преимуществ:

- **Не требуется хим. очищенная вода;**
- **Значительно упрощается схема котельной**
- **КПД работы АНВ-0,63 на 8% выше чем у традиционных котлов**
- **Полная автоматизация процесса**